Aeris Numo

Met stijl zitten in plaats van stilzitten.

Veel voordelen. Altijd goed.

Bewegings- en gedachtenvrij.
De Aeris Numo is een verdere ontwikkeling van het idee van de klassieke, vrijdragende stoel en biedt ook beweging naar voren. Dit helpt bij het oplossen van creatieve problemen, bij heen en weer overleggen en bij het uitwisselen van meningen. Totdat men zijn positie gevonden heeft.

Kinematica voor positief heen en weer gaan.
Dankzij de twee gepatenteerde mechanismen, past de zitschaal zich, naar voren en naar achter, aan de lichaamsbeweging aan. De kinematica, met de gekruiste hefboomarmen, doet niet alleen visueel denken aan het tussenwervelschijfprincipe van de wervelkolom. Tijdens de ontwikkeling stond de mens in het middelpunt. En de natuur stond model.

Aeris Numo met voetkruis glijders

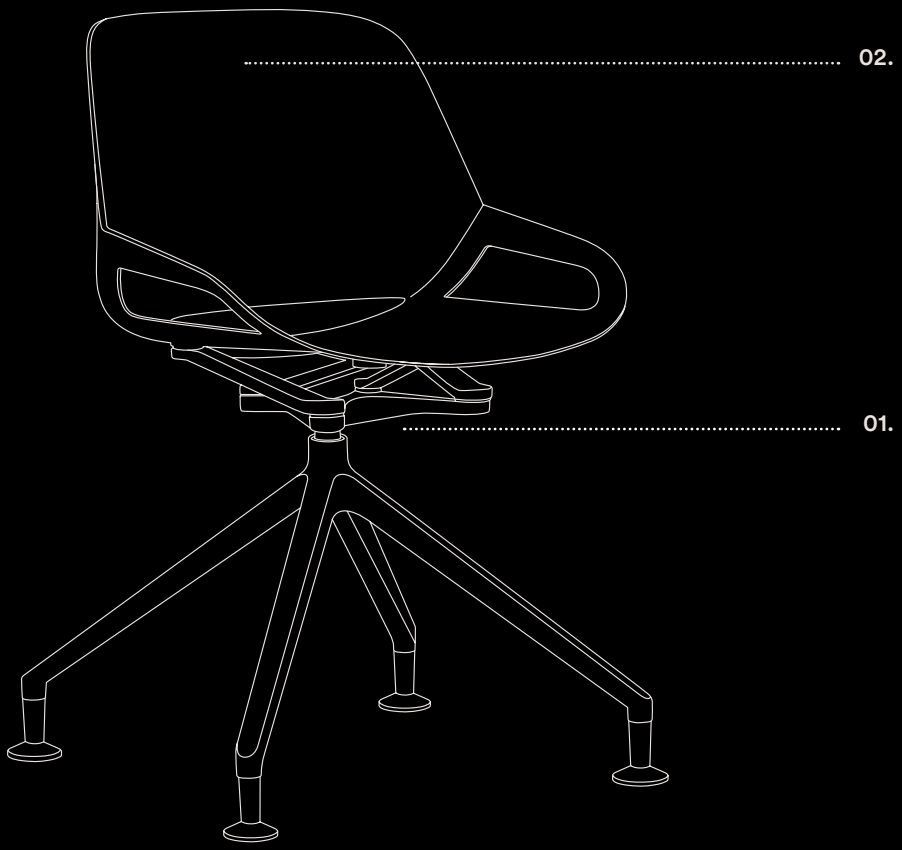

Aeris Numo met draadframe

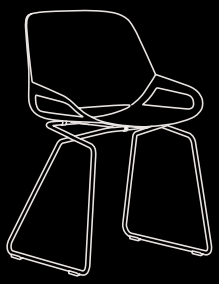

Aeris Numo met houten poten

01. Dankzij de gepatenteerde Aeris-kinematica volgt de Aeris Numo de bewegingen van zijn bezitter naar voren en weer terug.

02. Glasvezelversterkte kunststof schaal van hoogwaardig polypropyleen/polyamide.

Design: Andreas Ostwald

Technische gegevens:

Hoogte:	80 cm
Zithoogte:	46,5 cm
Schaal:	Met glasvezel versterkte kunststof schaal van hoogwaardig polypropyleen/polyamide
Frame:	Altijd met glijders voor harde en zachte vloeren
Max. gebruikersgewicht	120 kg
Frame draad:	Ronde stalen buis, verchroomd of gepoedercoat, Gewicht: 8,2 kg, Afmetingen: 53 × 50 cm
Frame houten poten:	Massief eiken/natuur, FSC-gecertificeerd
Frame voetkruis met glijders:	Gegoten aluminium gepolijst of gepoedercoat, Gewicht: 7,5 kg, Afmetingen: 56 × 56 cm
Frame voetkruis met wielen:	Gegoten aluminium gepolijst of gepoedercoat, Gewicht: 7,8 kg, Afmetingen: 57 × 55 cm
Ergonomisch schokdempend kussen:	PU-schuim

Prijzen en certificaten: